1
2
3
4
5
6
7
8
9
*
0
#
CARD

SN :
360002
智能终端
额定电压电
2V⎓3A
使用环境温度
使用环境湿度
中国制造

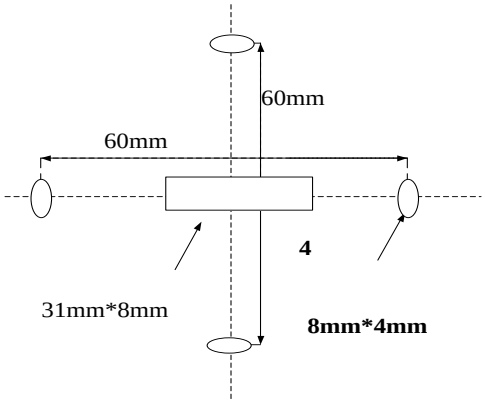
60mm
60mm
4
31mm*8mm
8mm*4mm

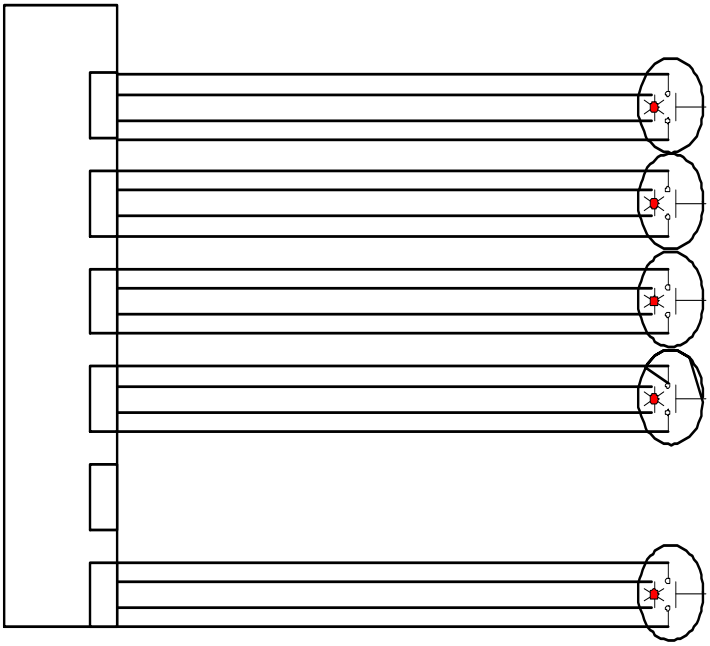

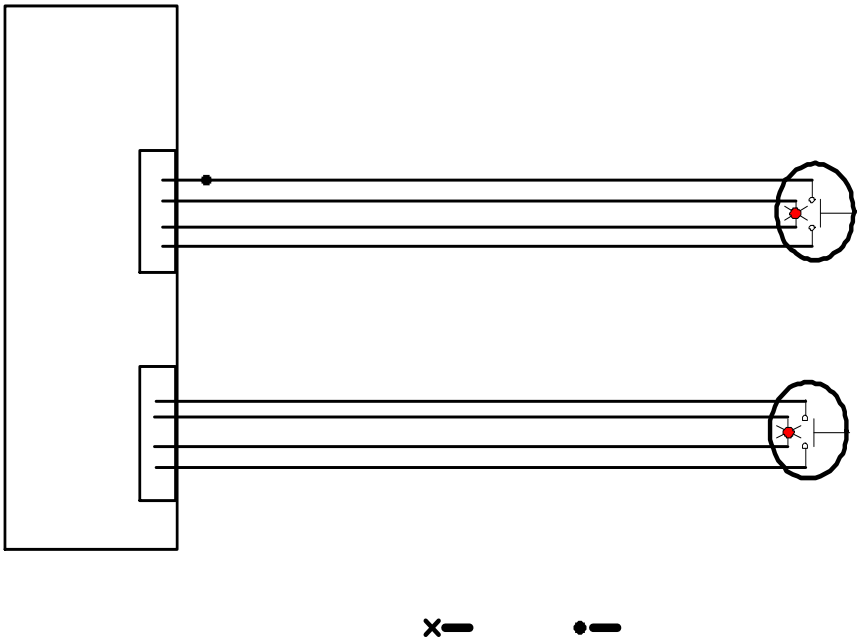
3
4

IC 4

4 #